Universal de Desarrollos Electrónicos S.A.

Carta alimentación 26316

Edición **210531**

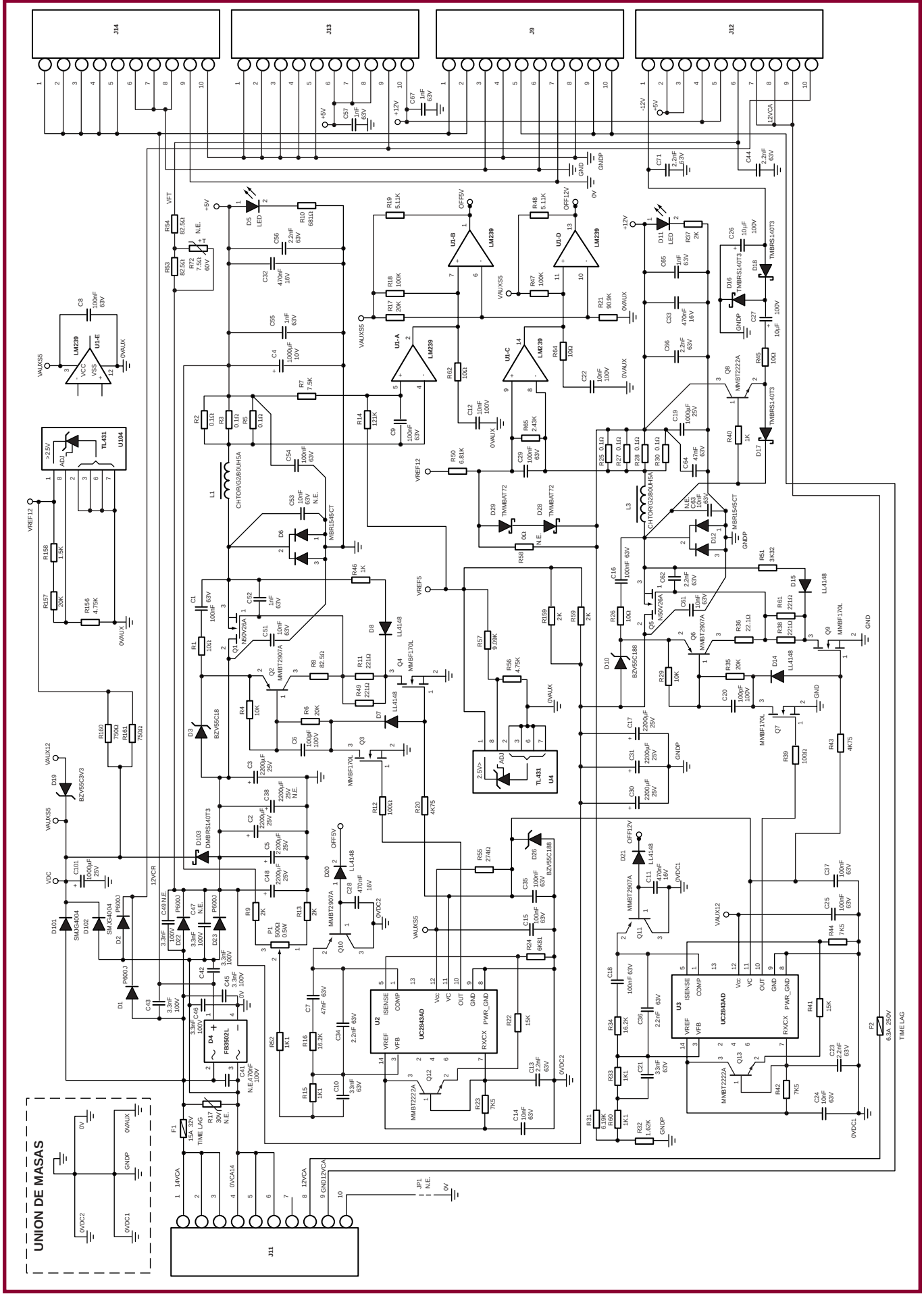

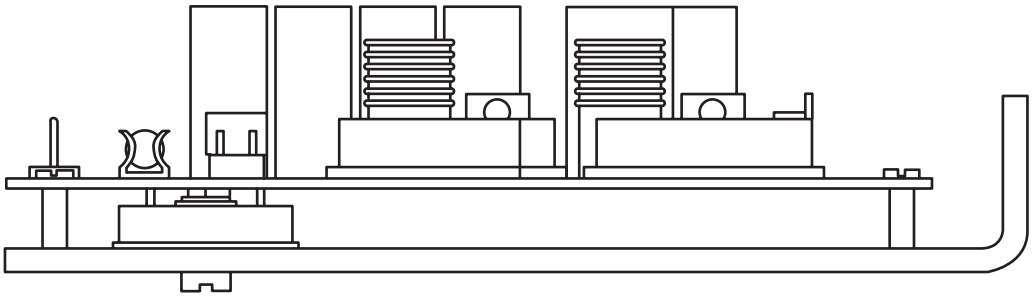

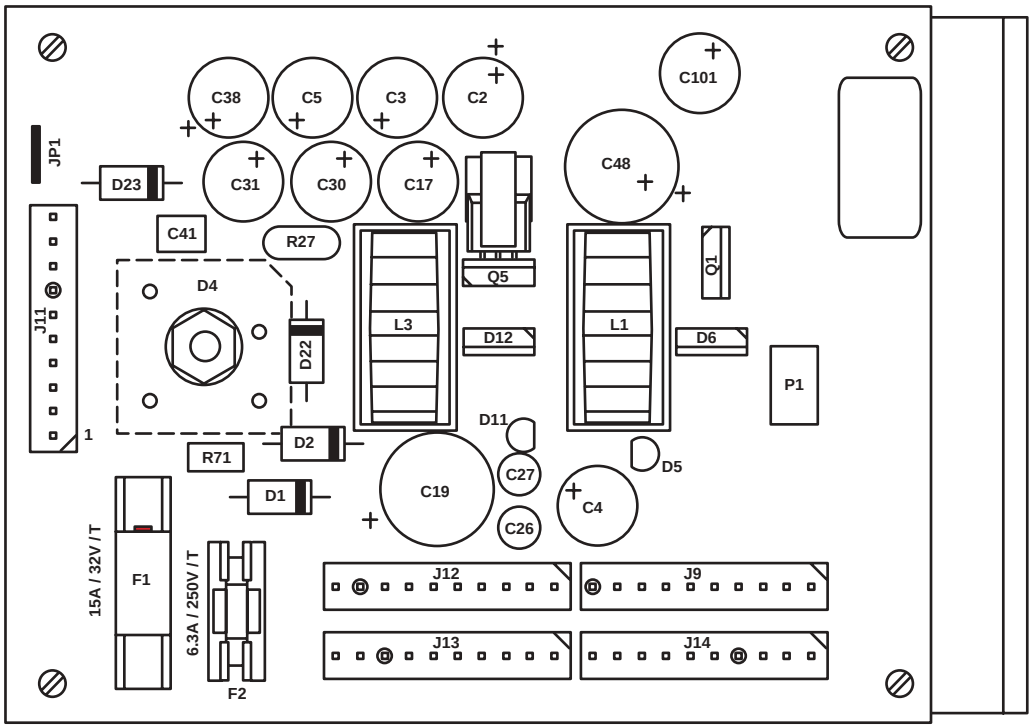
C38
C5
C3
C2
C101
JP1
D23
C31
C30
C17
C48
C41
R27
Q5
Q1
D4
L3
L1
D22
D12
D6
P1
J11
1
D11
D2
R71
C27
D5
D1
C19
C4
C26
15A / 32V / T
F1
6.3A / 250V / T
F2
J12
J9
J13
J14

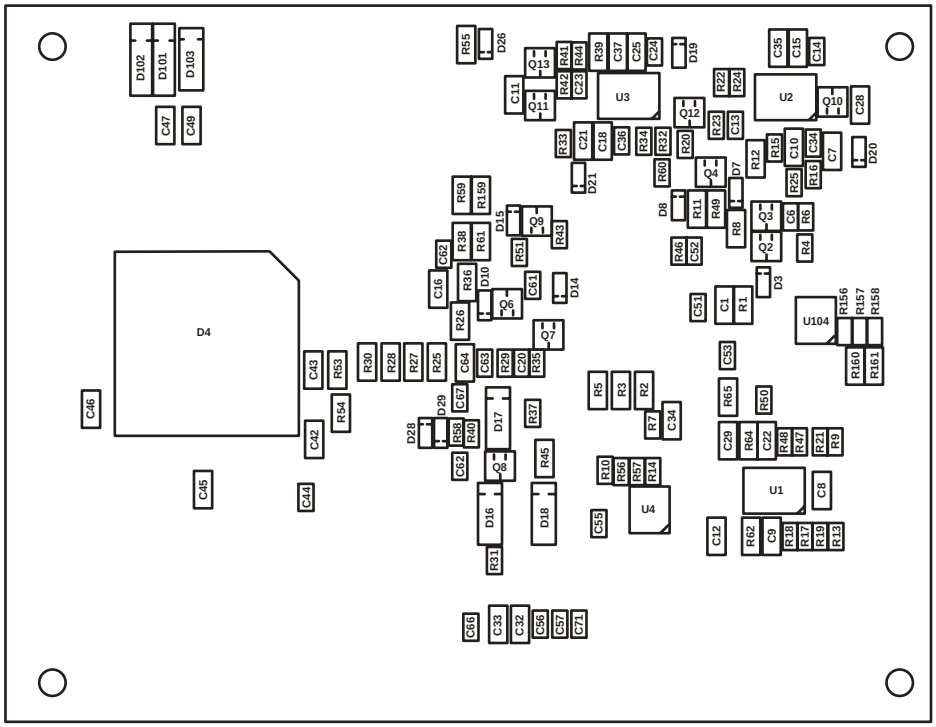
D102
D101
D103
C47
C49
D4
C46
C45
C44
C42
C43
R53
R54
R55
D26
Q13
R41
R44
R39
C37
C25
C24
D19
C35
C15
C14
C11
Q11
R42
C23
U3
R22
R24
U2
Q10
C28
Q12
R23
C13
R33
C21
C18
C36
R34
R32
R20
R15
C10
C34
C7
D20
R12
R60
Q4
D7
D21
R25
R16
D8
R11
R49
R8
Q3
C6
R6
R46
C52
Q2
R4
R59
R159
D15
Q9
R43
R38
R61
R51
C62
C16
R36
D10
C61
D14
Q6
R26
Q7
D3
C51
C1
R1
U104
R156
R157
R158
R160
R161
C53
R30
R28
R27
R25
C64
C63
R29
C20
R35
C67
D29
D17
R37
R5
R3
R2
R65
R50
D28
R58
R40
R7
C34
C29
R64
C22
R48
R47
R21
R9
C52
Q8
R45
R10
R96
R57
R14
U1
C8
D16
D18
U4
C55
C12
R62
C9
R18
R17
R19
R13
R31
C66
C33
C32
C56
C57
C71