Universal de Desarrollos Electrónicos S.A.

# Carta alimentación 26316

Edición **925.12203**



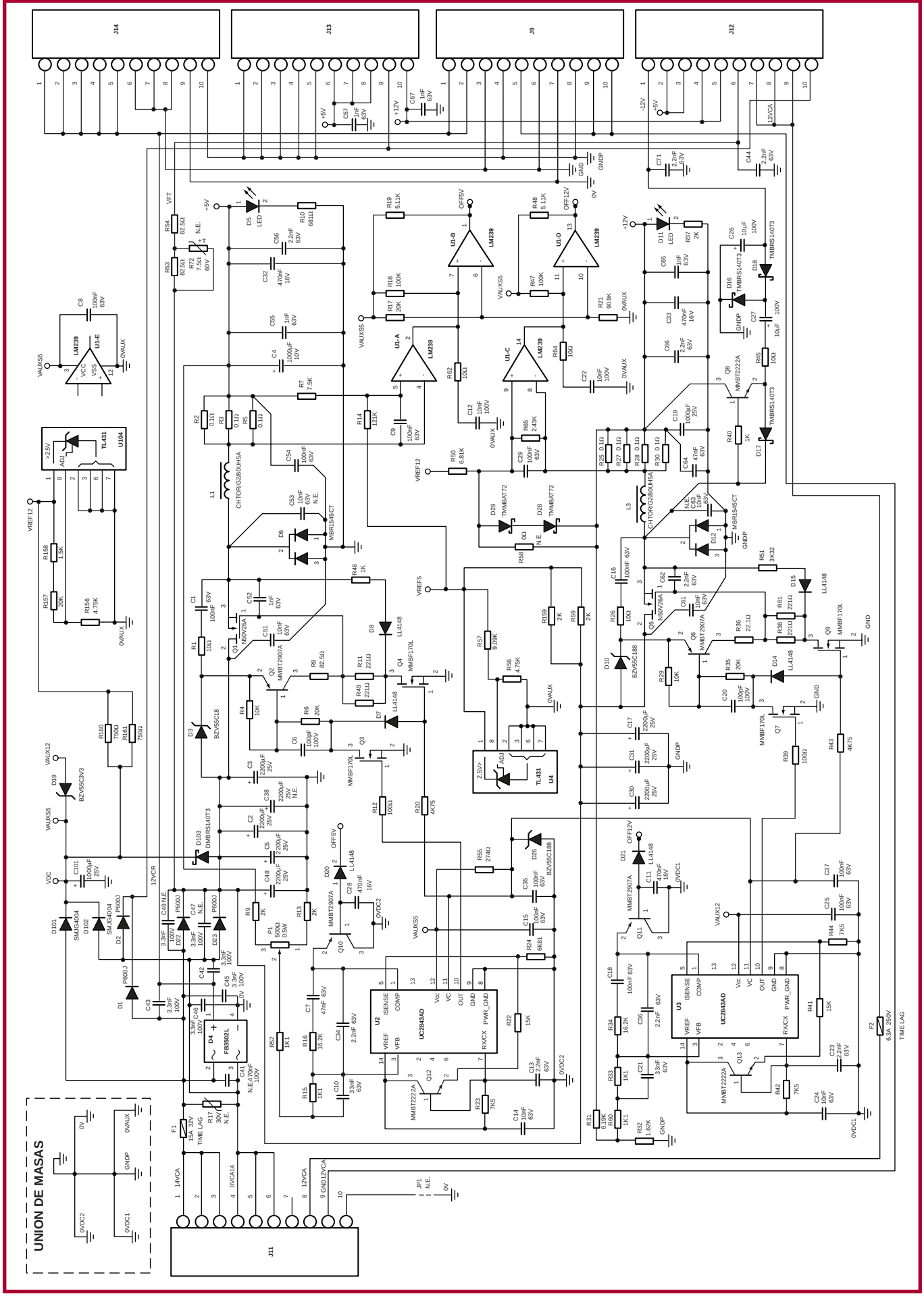

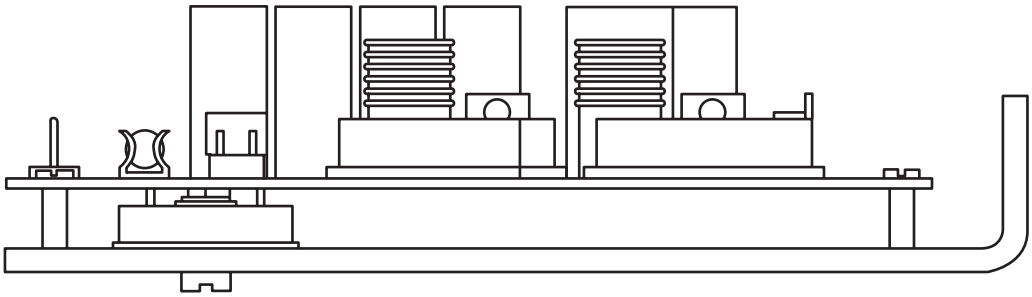

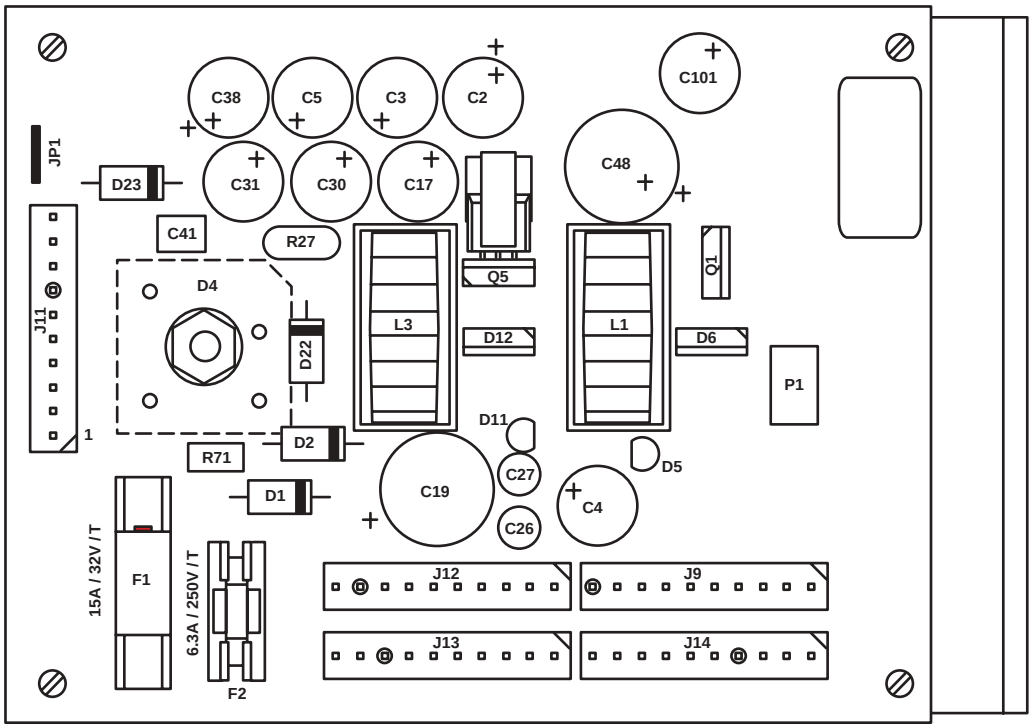
C38
C5
C3
C2
C101
JP1
D23
C31
C30
C17
C48
C41
R27
Q5
Q1
D4
L3
L1
D6
J11
D22
D12
P1
D11
1
D2
R71
C27
D5
D1
C19
C4
C26
15A / 32V / T
F1
6.3A / 250V / T
F2
J12
J9
J13
J14

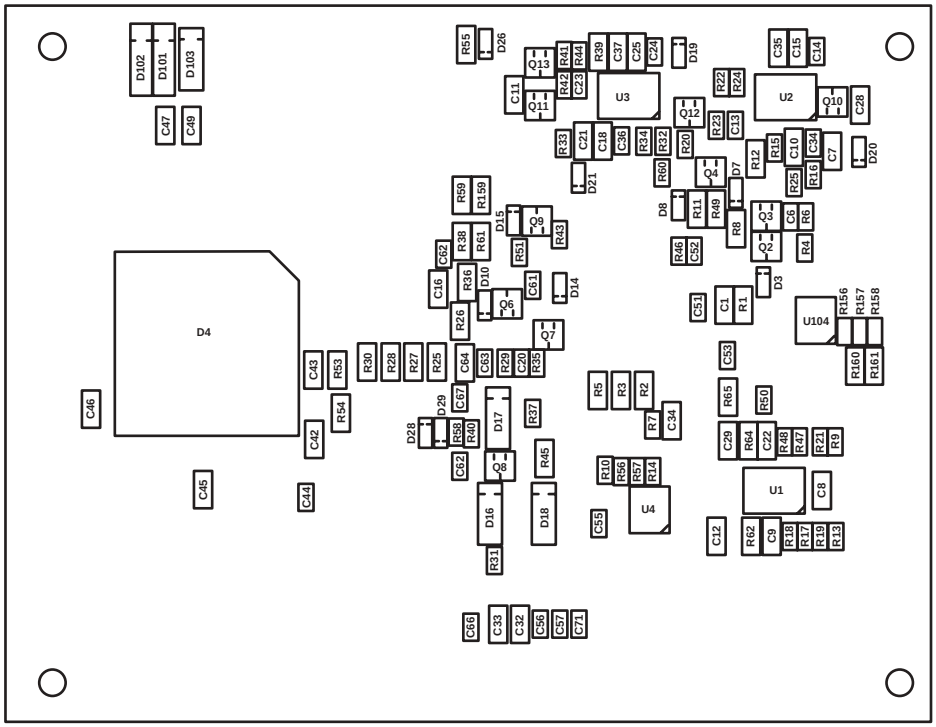
D102
D101
D103
C47
C49
D4
U3
U2
U104
U1
U4