Universal de Desarrollos Electrónicos S.A.	Esquema conexión a red de alimentación mueble BQ	Edición **BQ.07205**
		Página **1** de **1**

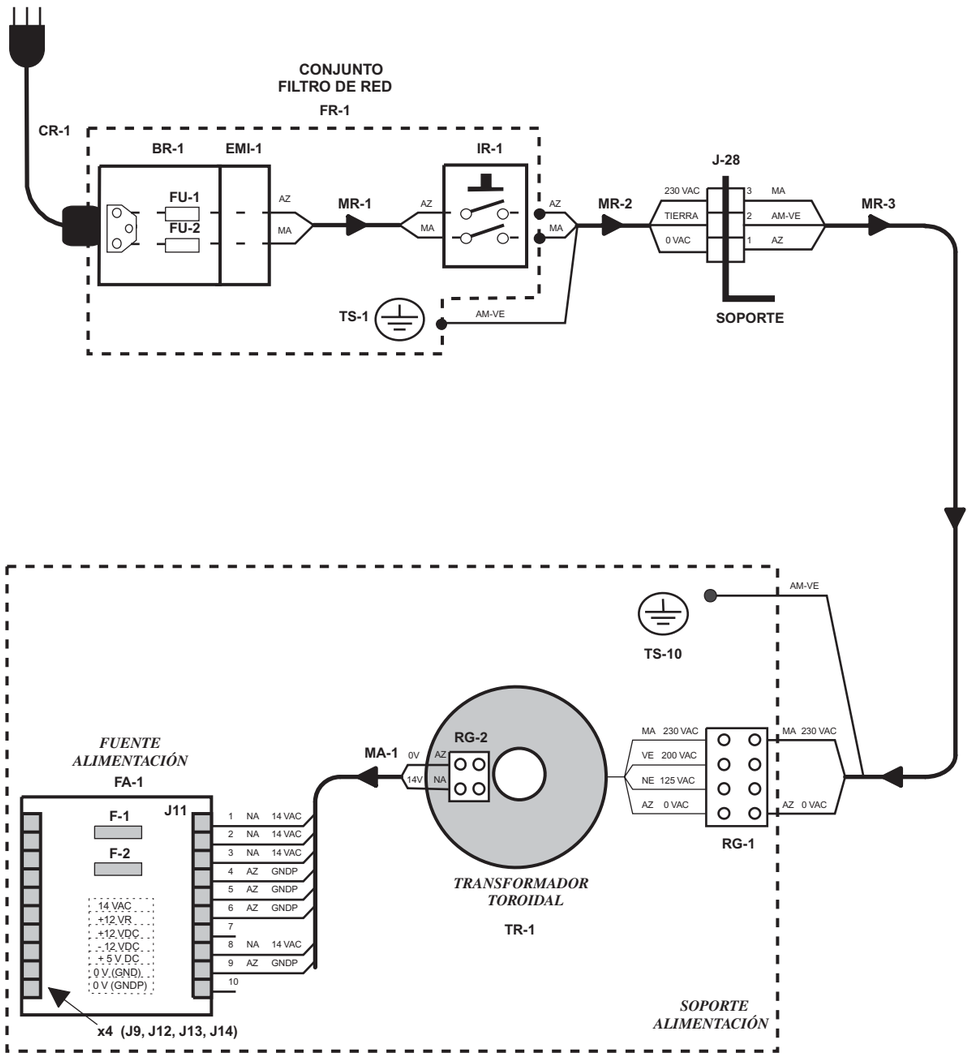

Cod.655011140

Manual de servicio mueble BQ

ATENCIÓN ***EL TÉCNICO DE SERVICIO, ADECUADAMENTE CUALIFICADO, CON CONOCIMIENTOS DE PREVENCIÓN DE RIESGOS DERIVADOS DE LA SEGURIDAD ELÉCTRICA, ES LA ÚNICA PERSONA QUE TENDRÁ ACCESO A LA ZONA DE SERVICIO.***

Para acceder a la **zona de servicio**, quitar la tapa de servicio mediante un llave exagonal nº 7.

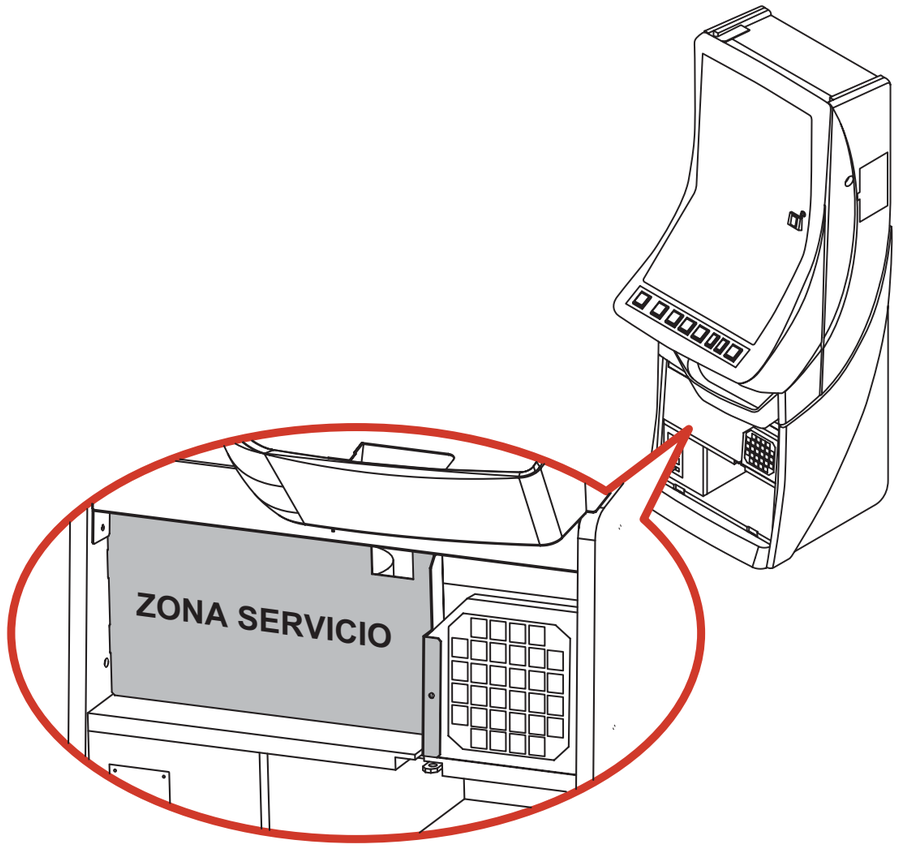

UNIVERSAL DE DESARROLLOS ELECTRÓNICOS S.A.
Vendrell, 67. 08227 TERRASSA Barcelona España
Tel. 93 739 66 69* Fax 93 739 68 51 www.cirsa.com

AENOR Empresa Registrada ER-0884/2004

Realización : Julio 2.005
Edición: BQ.07205

UNIDESA, se reserva el derecho a modificar el producto y esta publicación en base a mejorar las prestaciones y su servicio.

CIRSA manufacturing — UNIDESA
Universal de Desarrollos Electrónicos S.A.

Carta alimentación 26316

Edición **BQ.07205**

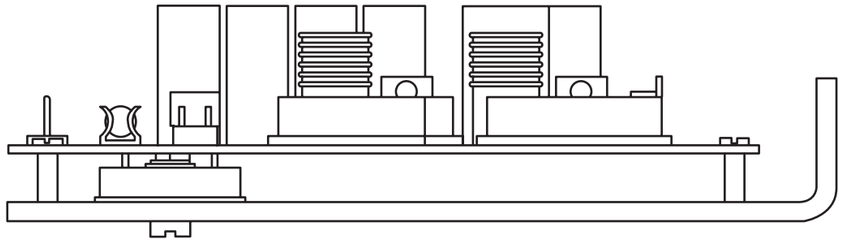

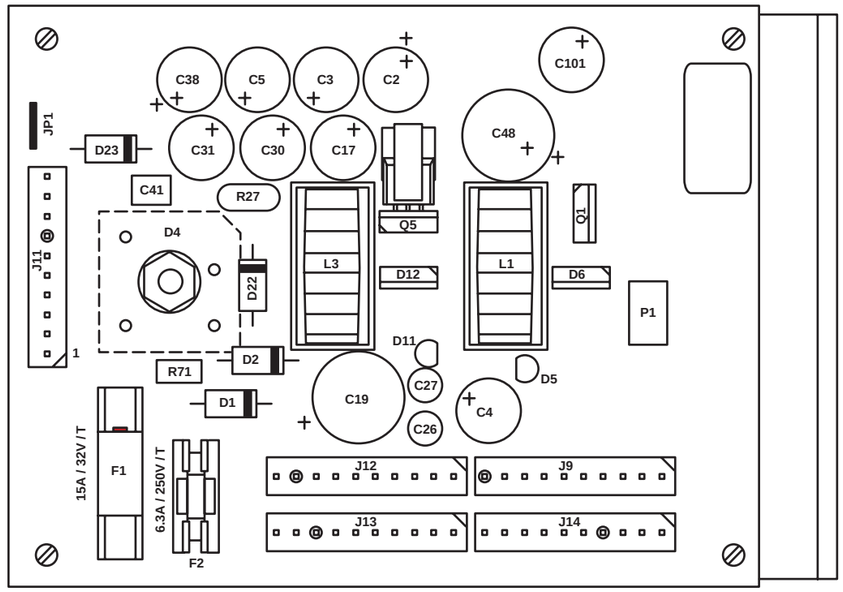

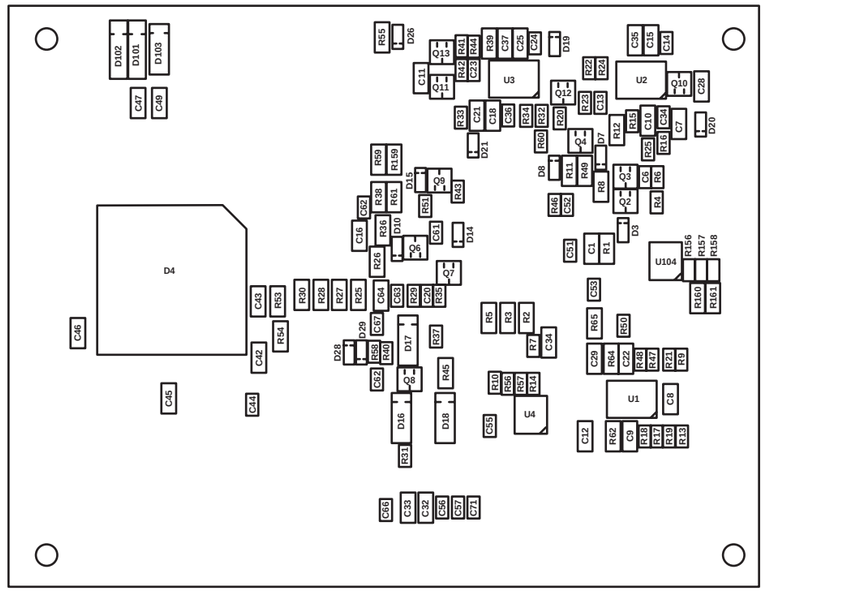

CIRSA manufacturing — UNIDESA
Universal de Desarrollos Electrónicos S.A.

Carta alimentación 26316
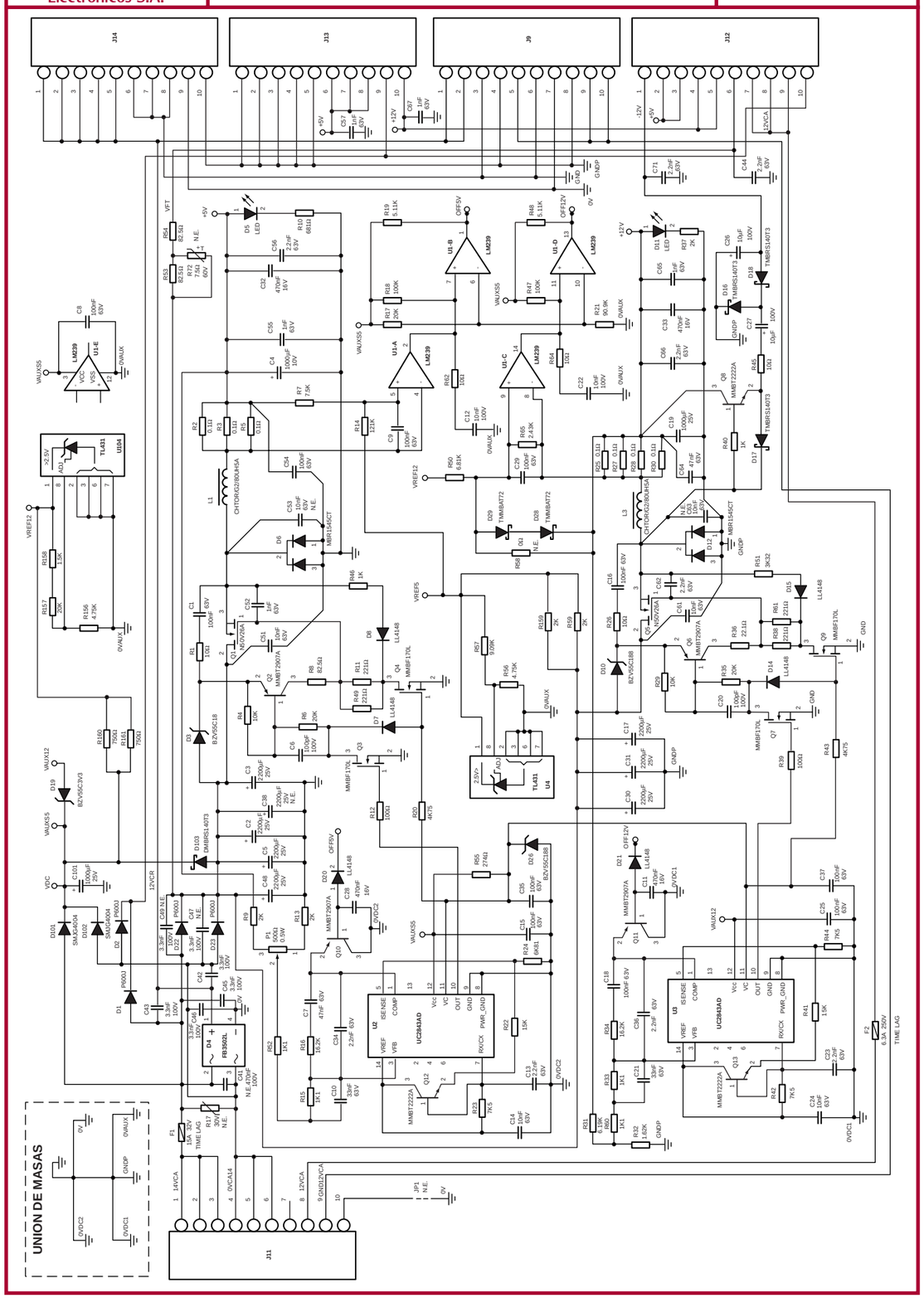
Edición **BQ.07205**